Artikelnummer
W20001085045

Pluto Country

Country-Look pur: Mit dem Pluto Country zaubern Sie einen Hauch nostalgisches Flair in Ihren Wohnraum. Das ausgefallene Design und die ausgefeilte Verbrennungstechnologie machen das Modell zu einem echten Blickfang und einer äußerst effektivem Wärmequelle. Das große Sichtfenster mit Scheibenspülung und der geräumige, hitzebeständig ausschamottierte Brennraum mit integriertem Aschekasten garantieren faszinierende Feuererlebnisse. Mit seiner selbstschließenden Feuerraumtüre und der integrierten Rostreling erfüllt der Pluto alle Sicherheitsstandards und eine ausgefeilte Verbrennungstechnologie mit Primärluftregelung und Sekundärluftzufuhr sorgen für eine effiziente und saubere Verbrennung. Die massive Specksteinverkleidung garantiert eine optimale Wärmespeicherung an den Raum und die doppelwandige Konstruktion des Korpus reduziert die nötigen Sicherheitsabstände zu brennbarem Material.

Feinstaub	CO	Wirkungsgrad
A+	A+++	A++

WAMSLER Haus- und Küchentechnik GmbH
Gutenbergstraße 25
85748 Garching
Deutschland
www.wamsler.eu
Tel: (089) 320 84-0
Fax: (089) 320 84-238

TECHNISCHE DATEN

Artikelnummer	W20001085045
EAN-Code-Nr.	4025144108142
Zulassung	1.BImSchV 1.+2.Stufe, CE, 15aB-VG, VKF
CO Zertifikat	Aachen, München, Regensburg
Bauart	1
Nennwärmeleistung kW	6,5
Wärmeleistungsbereich kW	3,3-7,1
Raumheizvermögen in m3	132
Abgasanschluss oben mm	150
Abgasmassenstrom g/s	7,5
Abgastemperatur am Abgasstutzen °C	290
Notwendiger Förderdruck bei NWL in Pa	12
Maße H×B×T in mm:	878x593x448
Höhe bis Abgasstutzen oben mm	766
Brennstoffe	Scheitholz,Holz- und Braunkohlebriketts
Sichtscheibe H x B mm	300x300
Brennraum B x T x H mm	300x280x280
Abstand zu brennbaren Bauteilen hinten mm	200
Abstand zu brennbaren Bauteilen seitlich mm	300
Abstand zu brennbaren Bauteilen vorne mm	1000
Gewicht netto kg	130

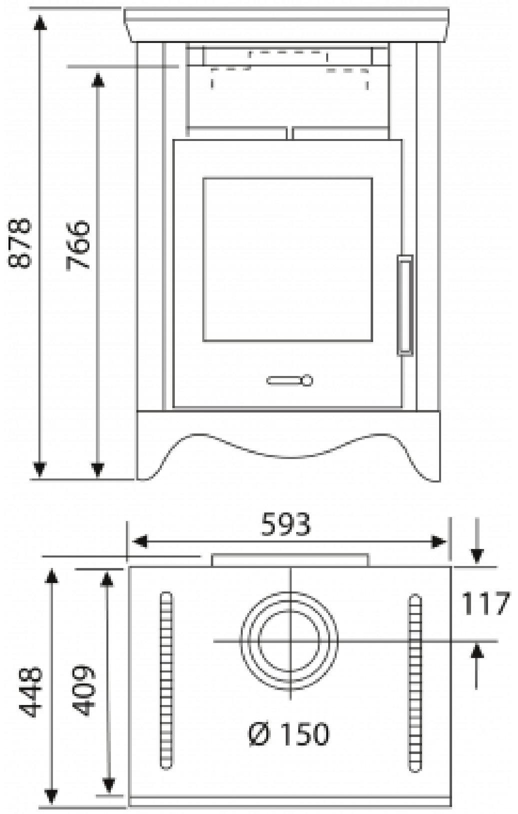

WAMSLER Haus- und Küchentechnik GmbH
Gutenbergstraße 25
85748 Garching
Deutschland
www.wamsler.eu
Tel: (089) 320 84-0
Fax: (089) 320 84-238

Evtl. Farbabweichungen sind drucktechnisch bedingt. Irrtum, Typ-, Design- und technische Änderungen vorbehalten. Alle Angaben sind Ca.-Angaben und Laborwerte, ermittelt unter idealen Bedingungen. Abweichungen möglich!